Schaftenholzweg 8
2557 Studen BE
Tel. 032 374 26 26
info@fors.ch

FORS
www.fors.ch

Backofen De Dietrich ▲ - DOP 8785 BB

Niedertemperaturgaren – Das schonende Garen bei weniger als 100 °C ist ideal für die Zubereitung von besonders zartem und geschmackvollem Fleisch. Wählen Sie einfach eines von 10 Gerichten aus: Lamm rosa oder bien cuit, Kalbsbraten... Die Zubereitung wird automatisch vom Ofen durchgeführt.

A+ | 4 | 6 1 | 3P Control | 100% | 73 l | A+ | 60 cm | EURO

5 FORS GARANTIE

Fr. 2'590.–
Inkl. MwSt. / ohne vRB Fr. 10.81

Beschreibung

Anwendung	Haushalt
Stand/Einbau	Einbaugerät
Farbe	Schwarz
Steuerung	Turn & Press Knopf; HD-LCD-Bedienfeld
Display	HD-Farbdisplay
Automatische Programme	Ja

Sonderprogramme
4 Kochanwendungen: Expert-Menü; Chefkoch-Menü; Kulinarischer Ratgeber und Niedergaren; Smart Assist: Programmierung mit Temperaturvorschlag/ animierte Garmodusanzeige; Niedergaren (10 Gerichte); Autocook; (50 Gerichte); Chefkoch-Menü (15 Gerichte); "Pâtisserie" (14 Gerichte); 12 Garfunktionen, darunter Brot-Funktion

Anzahl Funktionen	12
Heizungstyp Heissluft	
Heissluftsystem mit 5 Lufteinlässen	Ja
Reinigung	express; Pyrolytisch; normal; automatisch
CoolDoor	Ja
Türtyp	Soft-Close; Komplett abnehmbares Glas
Anzahl Gläser	4
Schienen	Teleskopisch 1-Ebene
Anzahl Backebenen	6
Timer	Ja
Beleuchtung	Ja
Verzögerter Start	Ja
Material Innenbehälter	Emaille

▲ Selektiver Modellvertrieb. Exklusiv nur an Vertragspartner lieferbar.

Technische Daten

Breitennorm		60 cm
Energieeffizienzklasse		A+
Nutzinhalt Gesamt		73 l
Anschluss		400 V, 2 PN
Frequenz		50 Hz
Strom		10 A
Leistung		3'385 W
Standby-Modus		Ja
Gewicht	kg	Netto: 37, Brutto: 38
Gerät	mm	Höhe: 596 – Breite: 592 – Tiefe: 544
Inkl. Verpackung	mm	Höhe: 670, Breite: 640, Tiefe: 660
Nischenhöhe		EURO 600 mm
Nische	mm	Höhe: 585, Breite: 560, Tiefe: 545
EAN		3660767979376

FORS ASKO falmec De Dietrich Brandt BREMA Ice Makers indelB Mia

Backofen De Dietrich ▲ - DOP 8785 BB

Schaftenholzweg 8
2557 Studen BE
Tel. 032 374 26 26
info@fors.ch

FORS
www.fors.ch

Zubehör inbegriffen

KIT0V45	Mehrzweckblech, Auffangschale 45 mm	19.–

Weiteres inbegriffenes Zubehör
2 Sicherheitsroste mit Griff
2 «Feinschmecker»-Halbroste
Auszugschienen 100%

Zubehör
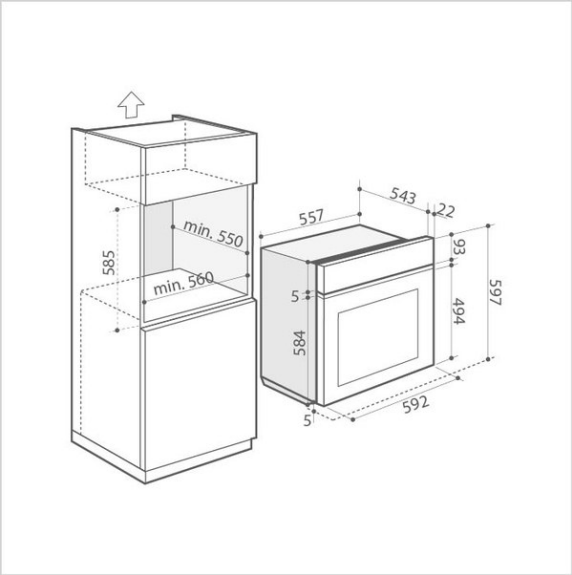
KIT0V20	Mehrzweckblech, Auffangschale 20 mm	19.–
KIT0VT6	Schienen 2 Stk. (R+L) ohne Blech	72.–
KIT0V45	Mehrzweckblech, Auffangschale 45 mm	19.–